TJH-16

扭环式称重传感器

扭环式称重传感器采用不锈钢材质，抗过载能力强，
量程范围大，高灵敏度，精度高，抗偏载性能好。
输入电阻和低功耗使其非常适合采用电池供电的测量单元。
适用于电子衡器，拉力试验机等各种称重设备场合。

技术参数 Technical Parameter

额定载荷 Rated Load	10～1500(kN)
综合精度 Comprehensive Precision	0.05%F.S
灵敏度 Sensitivity	2.85mv/v
蠕变 Creep	±0.05 %F・S/30min
零点输出 Zero Output	±1 %F・S
零点温度影响 Temperature Effect On Zero	±0.05 %F・S/10℃
输出温度影响 Temperature Effect On Output	±0.05 %F・S/10℃
工作温度 Operating Temperature Range	-20℃～+65℃
输入阻抗 Input Resistance	1450Ω±15Ω
输出阻抗 Output Resistance	1400Ω±5Ω
绝缘电阻 Insulation Resistance	>5000 MΩ
安全过载 Safe Load Limit	150% F・S
供桥电压 Bridge Voltage	建议 10V DC
材质 Material	不锈钢 Stainless Steel
传感器接线方式 Load Cell Mode of Connection	输入+: 红 Input+: Red 输入-: 黑 Input-: Black 输出+: 绿 Output+: Green 输出-: 白 Output-: White

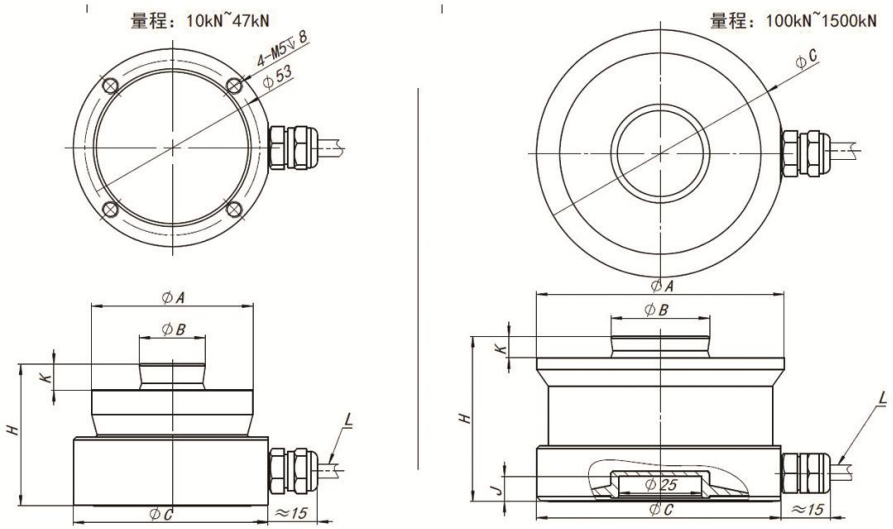

量程	10kN	22kN	47kN	100kN	150kN	220kN	330kN	470kN	680kN	1000kN	1500kN
ΦA	48.9	48.9	48.9	75	75	75	95	130	130	150	150
ΦB	20	20	20	30	30	30	40	60	60	70	70
ΦC	60	60	60	75	75	75	95	130	130	150	150
H	43	43	43	50	50	50	65	75	85	90	100
J	-	-	-	7.6	7.6	7.6	7.6	7.6	7.6	7.6	7.6
K	8	8	8	6.5	6.5	6.5	10	14	14	16	16
L	3m	3m	3m	6m	6m	6m	6m	6m	6m	6m	6m